UNIPUMP Циркуляционный насос SVH 65-22-4/2

Одноступенчатые вертикальные насосы INLINE · Артикул 31701 · Серия SVH

1. Обзор

Насосы центробежные циркуляционные вертикальные одноступенчатые серии SVH предназначены для перекачивания чистой воды и других неагрессивных к материалам насоса жидкостей, сходных по свойствам с водой, и не содержащих твердых и волокнистых включений в различных инженерных и промышленных системах.
Конструкция насосов позволяет подключать их к трубопроводу, ось которого соосна с патрубками, с помощью фланцев. Патрубки насоса имеют одинаковый диаметр и расположены на одной линии (in-line), что упрощает установку в систему.
В конструкции фланцев предусмотрены отверстия с резьбой для установки датчиков давления и других контрольных приборов, что позволяет контролировать рабочие параметры системы в процессе эксплуатации.

Основные данные

Вес, кг	58
Присоединение	Фланцевое
Степень защиты	IP55
Номинальный напор, м	22
Максимальный напор, м	26,5
Параметры электросети	3~230/400 V
Номинальная подача, м3/ч	40
Макс. мощность котла, кВт	0
Номинальная подача, л/мин	666
Максимальная мощность, Вт	4000
Присоединительный размер	DN65
Максимальная мощность, кВт	4

2. Гидравлические характеристики

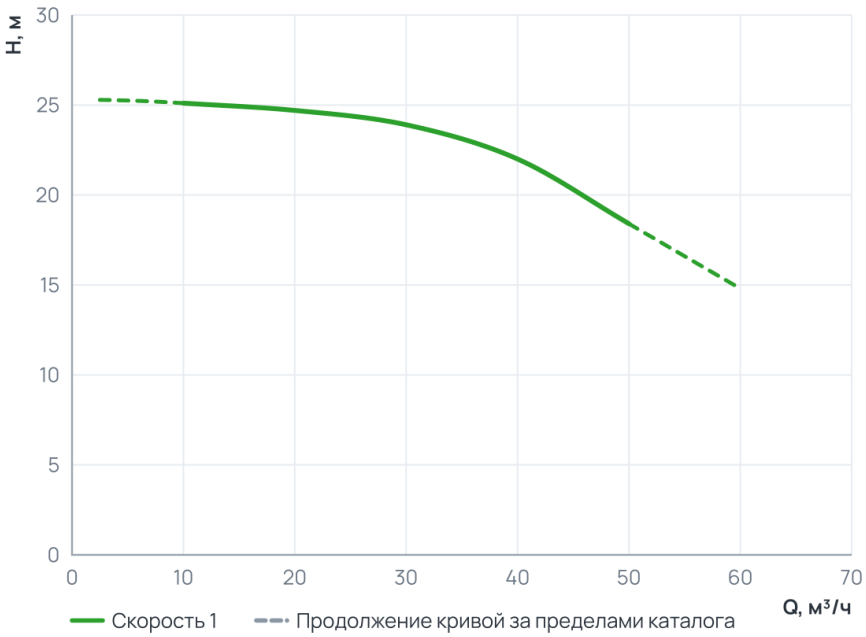

Рабочий диапазон

Подача Q	10 … 50 м³/ч
Напор H	18,4 … 25,1 м

Пунктир на диаграмме — продолжение кривой за пределами каталога производителя.

3. Технические данные

Общие сведения

Серия	SVH	Сдвоенный	Нет
Гарантия, мес	24	Качество воды	Чистая
Число полюсов	2	Объем упаковки, м3	0,160356
Страна производства	Китай	Макс. содержание примесей, г/м3	100
Максимальное количество пусков в час	20		

Гидравлические данные

Номинальный напор, м	22	Максимальный напор, м	26,5
Номинальная подача, м3/ч	40	Номинальная подача, л/мин	666
Максимальное давление в системе, бар	16	Максимальная производительность, м3/ч	50
Максимальная производительность, л/мин	833,33		

Перекачиваемая среда

Рабочая жидкость	Чистая вода	Температура окружающей среды, °C	-15...+40
Максимальный размер неабразивных включений, мм	1	Максимальная температура перекачиваемой жидкости, °C	-15...+105

Материалы

Материал корпуса	Чугун	Материал обмотки статора	Медь
Материал рабочего колеса	Чугун		

Монтаж и присоединение

Вес, кг	58	Длина, мм	659
Высота, мм	340	Ширина, мм	217
Тип установки	Вертикальный	Присоединение	Фланцевое
Монтажная длина, мм	340	Присоединительный размер	DN65
Диаметр условного прохода, мм	65	Максимальная высота всасывания, м	4

Электродвигатель

Класс изоляции	F	Степень защиты	IP55
Номинальный ток, А	13,3/7,65	Параметры электросети	3~230/400 V
Частота вращения, об/мин	2850	Макс. мощность котла, кВт	0
Максимальная мощность, Вт	4000	Максимальная мощность, кВт	4
Частотное регулирование двигателя	Нет		

4. Габаритные размеры

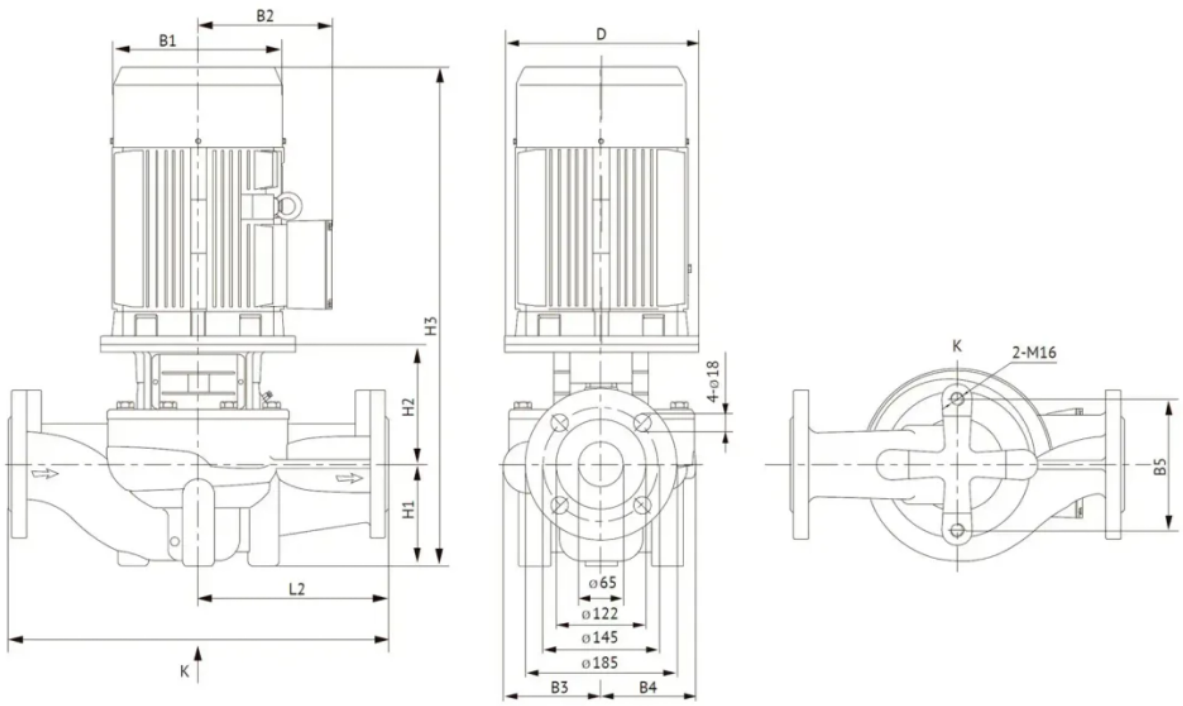

Модель	Габаритные и присоединительные размеры, мм											Масса, кг
	D	B1	B2	B3	B4	B5	H1	H2	H3	L1	L2	
SVH 65-22-4/2	160	220	175	116	101	144	105	163	659	340	170	58

5. Данные для заказа

Наименование	Циркуляционный насос SVH 65-22-4/2
Артикул	31701
Производитель (марка)	UNIPUMP
Серия	SVH
Вид оборудования	Одноступенчатые вертикальные насосы INLINE
Вес, кг	58
Гарантия, мес	24
Объем упаковки, м3	0,160356
Страна производства	Китай

6. Документация

Инструкции и паспорта

- Инструкция серия SVH

Разрешительные документы

- Декларация о соответствии

3D и CAD-модели

- 3D-модель STEP, серия SVH — архив UNIPUMP
- BIM-модель Revit, серия SVH — архив UNIPUMP
- Чертежи DWG, серия SVH — архив UNIPUMP

Прочее

- Листовка A4

Документы прилагаются к товару — в карточке товара и в архиве документов для тендера.